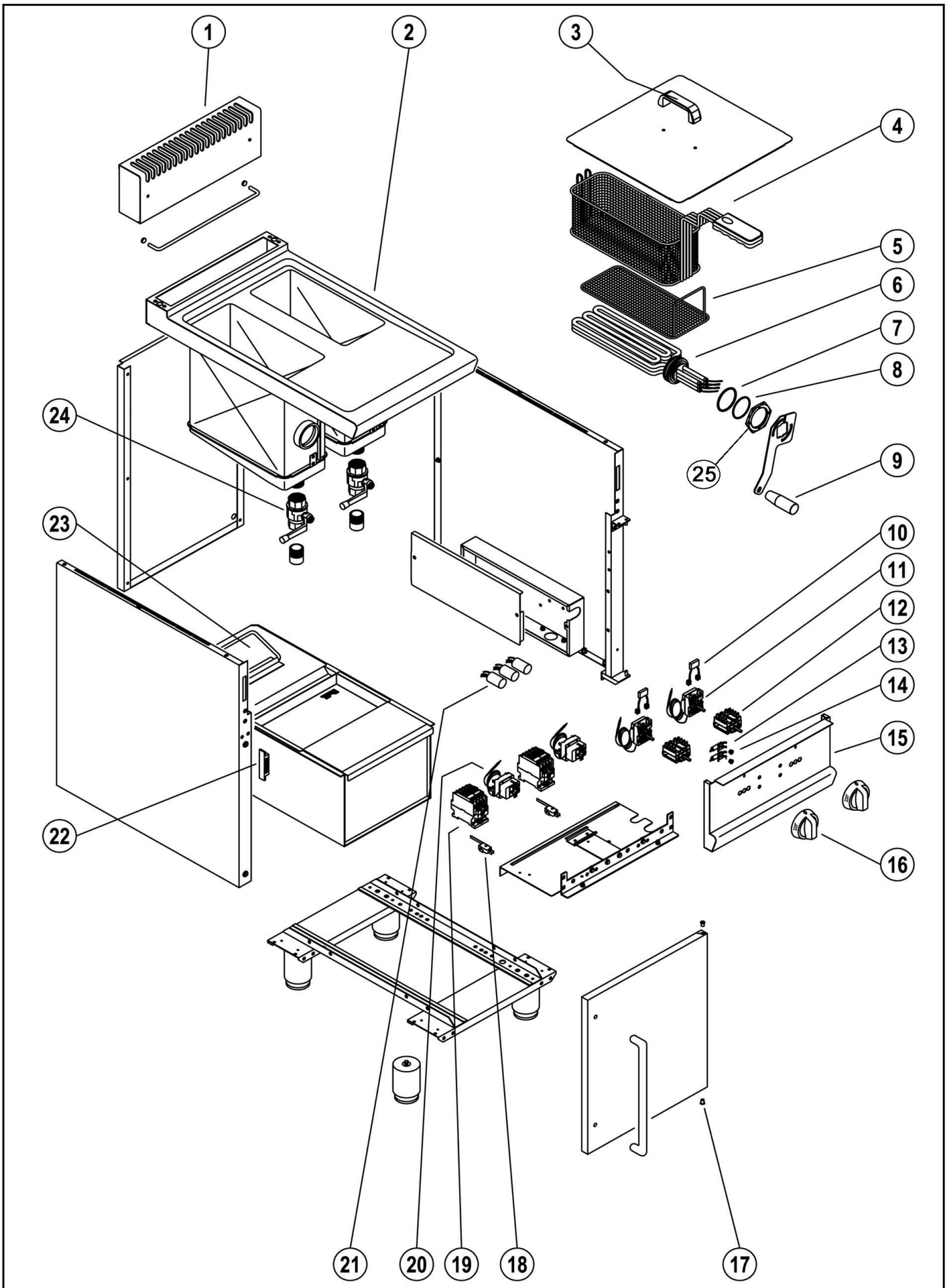

Bartscher	Fritteuse 700, B400, 2x8L Artikel-Nr.: 272335	Explosionszeichnung 04.05.2017	Seite 1/2

Pos.	Artikelbeschreibung	Description of item	Artikel Nr./Item No.
1	Kamin, 393 x 67,5 mm	Chimney, 393 x 67,5 mm	02015919
2	Becken m. Abstellfläche	Basin w. drip off surface	02015927
3	Griff	Handle	08222510
4	Ersatzkorb komplett	Substitute basket complete	02012898
5	Sieb, Krümelsieb 339 x 134 mm	Sieve, crumb sieve 339 x 134 mm	02012897
6	Heizkörper, 7000 W, 230/400 V	Heating element, 7000 W, 230/400 V	06002150
7	Dichtung f. Heizkörper	Gasket f. heating element	021145
8	Dichtung	Sealing	021146
9	Griff z. Rost	Handle f. grid	0407803000
10	Hauptschalter, 4-polig	Main switch, 4-pole	022290
11	Sicherung	Fuse	06090052
12	Thermostat 220 V	Thermostat 220 V	0104231
13	Kontrolllampe weiß	White indicator light	06061072
14	Kontrolllampe grün	Green indicator light	06061073
15	Blende	Panel	02016234
16	Knebel	Knob	02018657
17	Buchse, Messing	Bush, brass	02004912
18	Mikroschalter mit 7 cm Fahne	Microswitch with 7 cm lug	018700
19	Schütz 3P+1N, 9 A, BF0910A230	Contactor 3P+1N, 9 A, BF0910A230	06046033
20	Sicherheitsthermostat 380 V	Safety thermostat 380 V	0104141
21	Entstörfilter	Noise filter	06090050
22	Magnet	Magnet	05900356
23	Auffangbecken m. Filter	Drip container w. filter	02013248
24	Ablasshahn 1 Zoll	Drain cock 1"	049215
25	Mutter f. drehbaren Heizkörper	Nut f. rotarty heating element	021147
o.Abb/n.pic	Fuß	Base	05900451